GENERICA

KVARTA
ВЫКЛЮЧАТЕЛЬ

Краткое руководство по эксплуатации

RU

Основные сведения об изделии

Выключатель серии KVARTA товарного знака GENERICA (далее – выключатель) предназначен для включения и отключения одного, двух или трех однофазных потребителей в электрических сетях переменного тока напряжением до 250 В частотой 50 Гц.

Область применения выключателя: для скрытой установки внутри помещений. Выключатель устанавливается в стандартную монтажную коробку диаметром 55–60 мм, глубиной 40 мм.

Выключатель соответствует требованиям ТР ТС 004/2011, ТР ЕАЭС 037/2016.

Технические данные

Основные технические данные выключателя приведены в таблице 1.

Электрические схемы, габаритные и установочные размеры выключателя представлены на рисунках 1–4.

Меры безопасности

ЗАПРЕЩАЕТСЯ

Использовать выключатель при образовании трещин в процессе эксплуатации или сколов в основании выключателя или клавиши.

Подключать выключатель к неисправной электропроводке.

Осуществлять монтаж при включенном электропитании сети.

ВНИМАНИЕ

Обязательно убедитесь в отсутствии напряжения на месте работ с помощью указателя напряжения. При монтаже выключателя необходимо убедиться в том, что монтажная коробка прочно удерживается в отверстии стены. При закреплении выключателя в коробке нужно строго следить за тем, чтобы провода не попадали под распорные лапки.

Монтаж и замену производить квалифицированным специалистом.

Правила монтажа

Монтаж выключателя производить в следующей последовательности:

– снять клавишу (кнопку);

– удерживая механизм в руке, при помощи отвёртки снять рамку в сборе с обоймой;

– для монтажа в монтажную коробку обеспечить минимальное расхождение распорных лапок путём выкручивания двух винтов, крепящих распорные лапки, старайтесь не выводить винты из зацепления с гайкой;

– подготовленные к монтажу электрические провода присоединить к винтовым зажимам, не более двух проводов под один винтовой зажим;

– установить выключатель в монтажную коробку, закрепить с помощью саморезов или завернуть два винта до надёжной фиксации распорными лапками;

– установить клавишу (кнопку) на механизм.

EN

Basic product data

Switch KVARTA series GENERICA trademark (hereinafter referred to as the switch) is designed for switching on and off one, two or three single-phase consumers in AC power networks with voltage of up to 250 V and frequency of 50 Hz.

Scope of application of the switch: for flush mounting indoors. The switch is installed in a standard pattress box with a diameter of 55–60 mm and a depth of 40 mm.

Technical data

The basic technical data of the switch are given in table 1.

Electrical diagrams, overall and mounting dimensions of the switch are presented in figures 1–4.

Safety measures

IT IS FORBIDDEN TO

Use the switch if the base or keys of the switch is cracked or chipped during operation.

Connect the switch to faulty wiring. Install the switch while the mains power is on.

ATTENTION

Be sure to check that there is no voltage at the work site using a voltage indicator. When installing the switch, make sure that the pattress box is firmly held in the wall opening. When fixing the switch in the box, make sure that the wires do not get under the spacers.

Installation and replacement must be carried out by a qualified technician.

Installation rules

Install the switch in the following sequence:

– remove the key (button);

– holding the mechanism in your hand, use a screwdriver to remove the frame assembled with the cage;

– for mounting in the pattress box, ensure minimum gap between the spacers by unscrewing the two screws fixing the spacers, taking care not to disengage the screws from the nut;

– connect the electrical wires prepared for installation to the screw clamping units, no more than two wires under one clamping unit;

– install the switch in the pattress box, fasten it with self-tapping screws or screw two screws until it is securely fixed with spacers;

– install the key (button) on the mechanism.

KZ

Бұйым туралы негізгі ақпарат

GENERICA тауар белгісінің KVARTA сериясының ажыратқышы (бұдан әрі ажыратқыш) кернеуі 250 В-қа дейінгі жиілігі 50 Гц айнымалы токтің электр желілеріндегі бір, екі немесе үш фазалы тұтынушыларды қосуға және ажыратуға арналған.

Ажыратқышты қолдану аясы: үйжайлардың ішіне жасырын орнату үшін. Ажыратқыш диаметрі 55–60 мм, тереңдігі 40 мм стандартты монтаждау қорабына қондырылады.

Ажыратқыш 004/2011 КО ТР, 037/2016 ЕАЭО ТР талаптарына сәйкес келеді.

Техникалық деректер

Ажыратқыштың негізгі техникалық деректері 1 кестеде келтірілген.

Ажыратқыштың электрлі схемалары, габариттік және орнату өлшемдері 1–4 суреттерде келтірілген.

Қауіпсіздік шаралары

Пайдалану барысында ажыратқыштың негізінде немесе қақпағында сызаттар немесе жарықтар пайда болғанда ажыратқышты пайдалануға. Ажыратқышты ақаулы электр сымдар жүйесіне жалғауға. Желінің электр қоректіндіруі жалғанған кезде монтаждау жүргізуге ТЫЙЫМ САЛЫНАДЫ.

НАЗАР АУДАРЫҢЫЗ

Кернеу көрсеткіштің көмегімен жұмыс жүргізілетін жерде кернеудің жоқтығына міндетті түрде көз жеткізіңіз. Ажыратқышты монтаждаған кезде монтаждау қорабының қабырғаның саңылауында берік ұсталып тұрғанына көз жеткізу керек. Ажыратқышты қорапқа бекіткен кезде сымдардың кергіш тетігіне тиіп кетпеуін қатаң қадағалау керек. Монтаждау мен айырбастауды білікті маман жүргізуі керек.

Монтаждау ережелері

Ажыратқышты монтаждауды келесі ретпен жүргізу керек:

– пернені (түймешікті) шешіп алу;

– механизмді қолда ұстап тұрып, бұрауыштың көмегімен жиектемесімен бірге жиынтықта жақтауды шешіп алу;

– монтаждау қорабына монтаждау үшін кергіш тетіктерді бекітетін екі бұраманы бұрау арқылы кергіш тетіктердің минималды алшақтауын қамтамасыз ету керек, бұрамаларды сомынды ілмектен шығып кетпейтіндей етіп тырысыңыз;

– монтаждауға дайындалған электр сымдарын бұрама қысқыштарға, бір бұрама қысқышқа екі сымнан артық жалғамаңыз;

– ажыратқышты монтаждау қоробына қондырып, бұран шегелердің көмегімен бекіту немесе екі бұраманы кергіш тетіктермен мықтап бекітілгенге дейін бұрау керек;

– пернені (түймешікті) механизмге қондыру.

RO

Informații de bază despre produs

Întrerupătorul seria KVARTA marca GENERICA (denumit în continuare – întrerupător) este proiectat pentru pornirea și oprirea unuia, a doi sau a trei consumatori monofazici în rețelele electrice de curent alternativ cu tensiune de până la 250 V și frecvență de 50 Hz.

Zona de aplicare a comutatorului: pentru instalare ascunsă în interior. Întrerupătorul este instalat într-o cutie de montare standard cu un diametru de 55–60 mm și o adâncime de 40 mm.

Date tehnice

Principalele date tehnice ale comutatorului sunt prezentate în tabelul 1.

Diagramele electrice, dimensiunile generale și de instalare ale comutatorului sunt prezentate în figurile 1–4.

Măsuri de siguranță

ÎNTERZIS

Utilizați comutatorul dacă baza comutatorului sau cheia este fisurată sau ciobită în timpul funcționării. Conectați Comutatorul la cabluri defecte. Instalați Întrerupătorul atunci când alimentarea de la rețea este pornită.

ATENȚIE

Asigurați-vă că nu există tensiune la locul de muncă folosind un indicator de tensiune. Atunci când montați întrerupătorul, asigurați-vă că cutia de montaj este bine fixată în deschiderea peretelui. Când fixați comutatorul în cutie, asigurați-vă că firele nu cad sub picioarele distanțiere.

Instalarea și înlocuirea trebuie să fie efectuate de un tehnician calificat.

Reguli de instalare

Montați comutatorul în următoarea ordine:

– scoateți cheia (butonul);

– ținând mecanismul în mână, utilizați o șurubelniță pentru a scoate ansamblul cadrului cu cușca;

– pentru montarea în cutia de montaj, asigurați un spațiu minim între picioarele distanțiere prin deșurubarea celor două șuruburi de fixare a picioarelor distanțiere, având grijă să nu dezlipiți șuruburile de piuliță;

– conectați firele electrice pregătite pentru instalare la clemele cu șurub, nu mai mult de două fire per clemă cu șurub;

– instalați comutatorul în cutia de montare, fixați-l cu șuruburi autofiletante sau înșurubați două șuruburi până când este bine fixat cu picioarele distanțiere;

– setați tasta (butonul) pe mecanism.

Таблица / Table / Кесте / Tabel 1

Наименование показателя / Parameter denomination / Көрсеткіштің атауы / Denumirea indicatorului		Значение для выключателя / Value for switch / Ажыратқыш үшін мәні / Valoarea pentru întrerupătorul										
		BC10-1-0-KX*	BC10-1-0-KX-44*	BC10-1-1-KX*	BC10-2-0-KX*	BC10-2-0-KX-44*	BC10-2-1-KX*	BC10-3-0-KX*	BC10-3-1-KX*	BCn10-1-0-KX*	BCn10-2-0-KX*	BCк10-1-0-KX*
Материал механизма / Mechanism material / Механизмнің материалы / Materialul mecanismului	Пластик / Plastic / Пластик / Plastic	+	+	+	+	+	+	+	+	+	+	+
	Керамика / Ceramic / Қыш / Ceramică	+	–	–	+	–	–	–	–	–	–	–
Количество клавиш, шт. / Number of keys, pcs. / Пернелер саны, дн. / Număr de chei, buc.		1		1	2		2	3	3	1	2	1
Наличие индикации / Indicating light / Индикацияның бар болуы / Indicații		–		+	–		+	–	+	–	–	–
Степень защиты по ГОСТ 14254 / Degree of protection according to IEC 60529 / 14254 МЕМСТ бойынша қорғау дәрежесі / Gradul de protecție după EN 60529		IP20	IP44	IP20	IP20	IP44	IP20					
Метод действия на выключатель / Method of switch operation / Ажыратқышқа әсер ету әдісі / Metoda de acțiune asupra comutatorului		Клавишный / Rocker / Пернелі / Tastatură										Кнопочный / Push-button / Түймешікті / Buton de apăsare

Таблица 1 (продолжение) / Table 1 (continuation) / Кесте 1 (жалғасы) / Tabel 1 (continuare)

Наименование показателя / Parameter denomination / Көрсеткіштің атауы / Denumirea indicatorului	Значение для выключателя / Value for switch / Ажыратқыш үшін мәні / Valoarea pentru întrerupătorul											
	BC10-1-0-KX*	BC10-1-0-KX-44*	BC10-1-1-KX*	BC10-2-0-KX*	BC10-2-0-KX-44*	BC10-2-1-KX*	BC10-3-0-KX*	BC10-3-1-KX*	BCп10-1-0-KX*	BCп10-2-0-KX*	BCи10-1-0-KX*
Способ соединения / Connection method / Жалғау тәсілі / Metoda de conectare	Однополюсный / Single-pole / Бір полюсті / Monopolar			Однополюсный для 2-х цепей с общим вводом / Single-pole for 2 circuits with common input / Жалпы кірмесі бар 2 тізбекке арналған бір полюсті / Monopolar pentru 2 circuite cu intrare comună			Однополюсный для 3-х цепей с общим вводом / Single-pole for 3 circuits with common input / Жалпы кірмесі бар 3 тізбекке арналған бір полюсті / Monopolar pentru 3 circuite cu intrare comună		Однополюсный на два направления / Single-pole, Double-throw / Екі бағытта бір полюсті / Monopol pentru două direcţii	Двухполюсный на два направления / Two-pole double-throw / Екі бағытқа екі полюсты / Pol dublu pentru două direcţii	Однополюсный / Single-pole / Бір полюсті / Monopolar
Материал подключаемых проводников / Material of connected conductors / Жалғанатын сымдардың материалы / Material conductorului conectat	Cu, Al											
Хранение / Storage / Сақтау / Depozitare	В упаковке изготовителя в помещениях с естественной вентиляцией. Температура окружающего воздуха от минус 45 до плюс 50 ºС. Верхнее значение относительной влажности воздуха 98 % при плюс 25 ºС / In the manufacturer's packaging in rooms with natural ventilation. Ambient air temperature from minus 45 to plus 50 ºC. Upper value of relative air humidity is 98 % at plus 25 ºC / Дайындаушының қаптамасында табиғи желдетілетін үйжайларда. Айналадағы ауаның температурасы минус 45-тен плюс 50 ºС-ге дейін. Плюс 25 ºС-де ауаның салыстырмалы ылғалдылығының жоғары мәні 98 % / În ambalajul producătorului, în încăperi cu ventilaţie naturală. Temperatura ambiantă a aerului de la minus 45 la plus 50 ºC. Valoarea superioară a umidităţii relative a aerului 98 % la plus 25 ºC											
Ремонтопригодность / Repairability / Жөндеуге жарамдылығы / Mentenabilitate	Неремонтопригоден / Non-repairable / Жөндеуге жарамайды / Nereparabil											
Утилизация / Disposal / Кәдеге жарату / Eliminarea	Утилизация производится в соответствии с требованиями законодательства на территории стран реализации / Disposal is carried out in accordance with the legal requirements in the territory of the countries of sale / Өткеру елдерінің аумағындағы заңнаманың талаптарына сәйкес кәдеге жаратылады / Eliminarea se efectuează în conformitate cu cerinţele legale din ţările de vânzare											

GENERICA

Таблица 1 (продолжение) / Table 1 (continuation) / Кесте 1 (жалғасы) / Tabel 1 (continuare)

Наименование показателя / Parameter denomination / Көрсеткіштің атауы / Denumirea indicatorului	Значение для выключателя / Value for switch / Ажыратқыш үшін мәні / Valoarea pentru întrerupătorul										
	ВС10-1-0-КХ*	ВС10-1-0-КХ-44*	ВС10-1-1-КХ*	ВС10-2-0-КХ*	ВС10-2-0-КХ-44*	ВС10-2-1-КХ*	ВС10-3-0-КХ*	ВС10-3-1-КХ*	ВСп10-1-0-КХ*	ВСп10-2-0-КХ*	ВСк10-1-0-КХ*
Комплектность / Completeness of set / Жиынтықтылығы / Set complet	Выключатель / Switch / Ажыратқыш / Întrerupător: 1 шт. / 1 ps. / 1 дн. / 1 bus. Паспорт – 1 экз. на групповую упаковку / Passport – 1 copy per multiple package / Паспорт – топтық қаптамаға 1 дана / Pașaport – 1 copie (pentru ambalare de grup)										
Срок службы, лет / Service life, years / Қызмет мерзімі, жыл / Durata de viață, ani	10										

* Х – кодовое обозначение цветового исполнения / code designation color version / түстерінің кодтық белгіленуі / codificarea culorilor: **Б** – белый / white / ақ / alb; **Км** – кремовый / cream / ақшыл сары / crem.

** Гарантия сохраняется при соблюдении покупателем правил эксплуатации, транспортирования и хранения. / Warranty is valid in case the purchaser complies with the operation, transportation and storage requirements. / Кепілдік сатып алушы пайдалану, тасымалдау және сақтау ережелерін сақтаған кезде сақталады. / Garanția rămâne valabilă dacă cumpărătorul respectă regulile de funcționare, transport și depozitare.

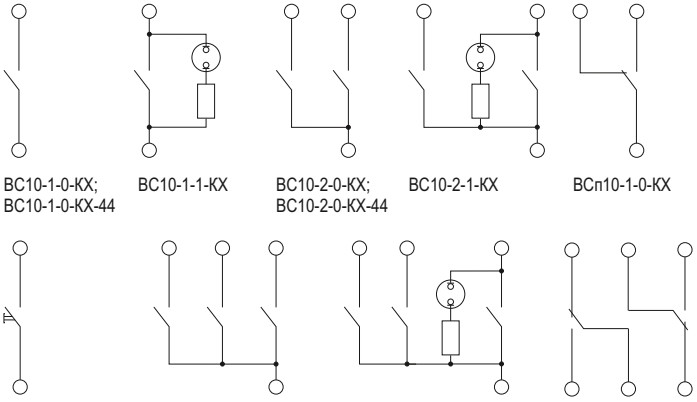

Рисунок 1 – Электрические схемы выключателей / Figure 1 – Electrical diagrams of switches / 1-сурет – Ажыратқыштардың электрлік схемалары / Figura 1 – Diagrame electrice ale întrerupătoarelor

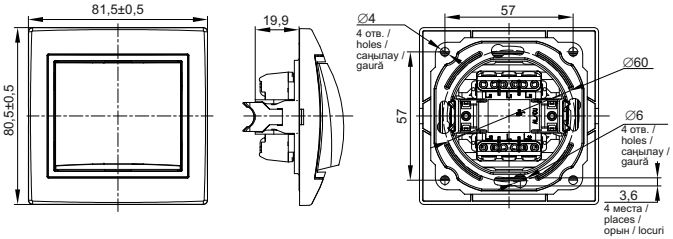

Рисунок 2 – Габаритные и установочные размеры выключателя со степенью защиты IP20 и пластиковым механизмом / Figure 2 – Overall and mounting dimensions of the switch with protection degree IP20 and plastic mechanism / 2 сурет – IP20 қорғаныш дәрежесі және пластик механизмі бар ажыратқыштың габариттік және орнату өлшемдері / Figura 2 – Dimensiunile generale și de instalare ale comutatorului cu grad de protecție IP20 și mecanism din plastic

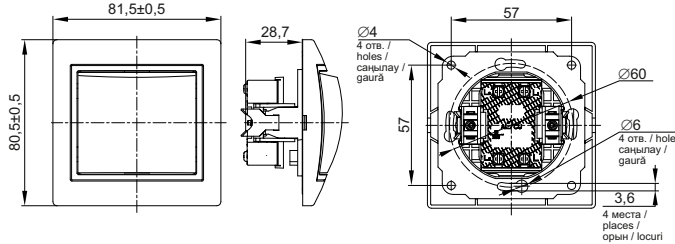

Рисунок 3 – Габаритные и установочные размеры выключателя со степенью защиты IP20 и керамическим механизмом / Figure 3 – Overall and mounting dimensions of the switch with protection degree IP20 and ceramic mechanism / 3 сурет – IP20 қорғаныш дәрежесі және қыш механизмі бар ажыратқыштың габариттік және орнату өлшемдері / Figura 3 – Dimensiuni generale și de instalare ale comutatorului cu grad de protecție IP20 și mecanism ceramic

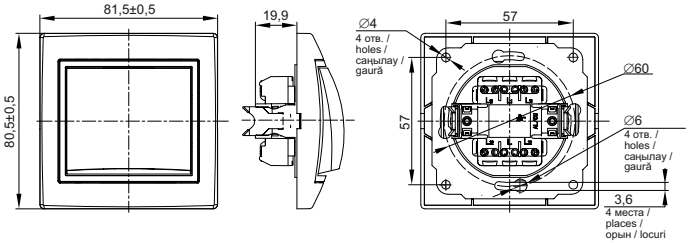

Рисунок 4 – Габаритные и установочные размеры выключателя со степенью защиты IP44 /
Figure 4 – Overall and mounting dimensions of the switch with protection degree IP44 /
4 сурет – IP44 қорғаныш дәрежесі бар ажыратқыштың габариттік және орнату өлшемдері /
Figura 4 – Dimensiunile generale și de instalare ale comutatorului cu grad de protecție IP44